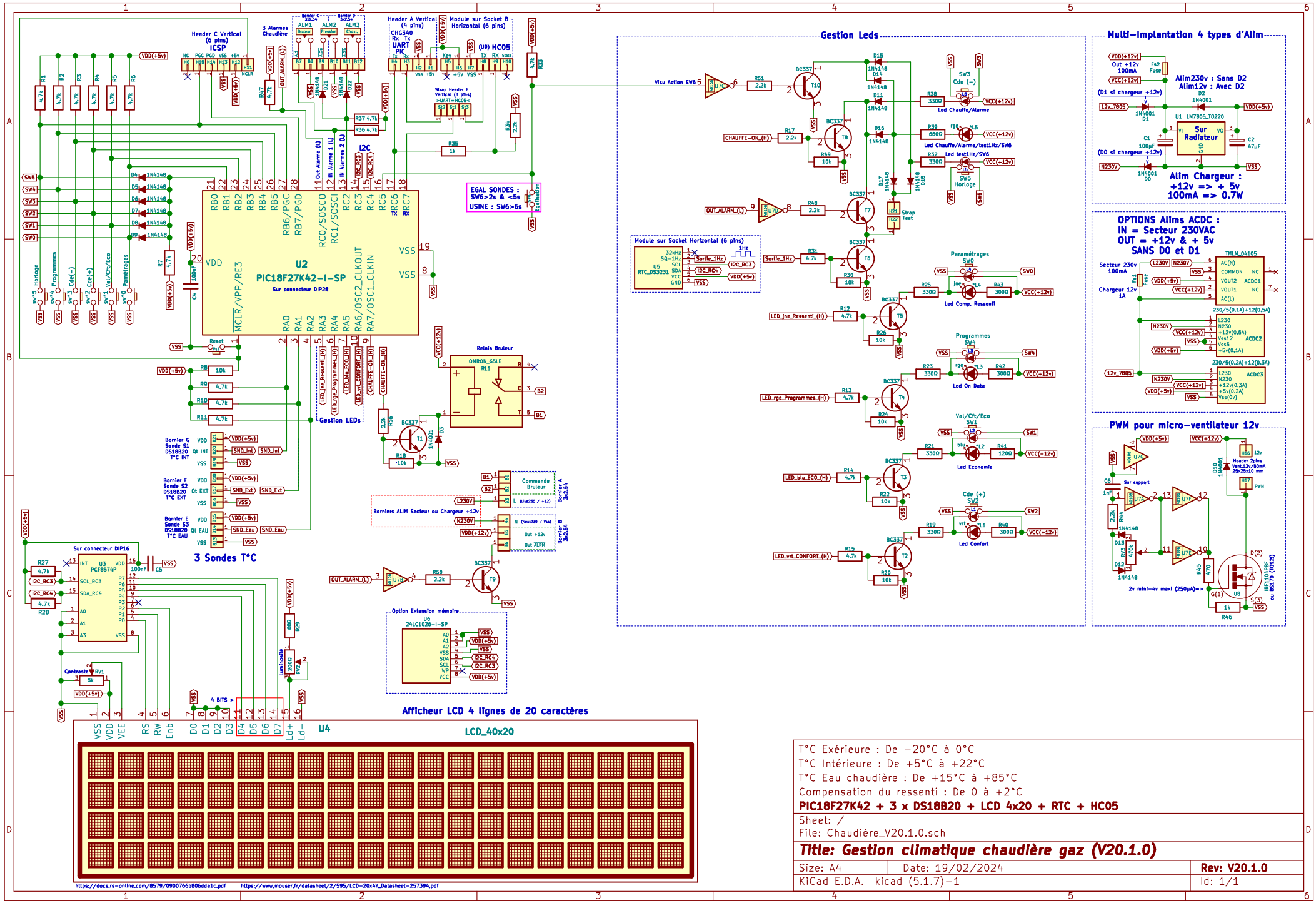

T°C Exérieure : De -20°C à 0°C
T°C Intérieure : De +5°C à +22°C
T°C Eau chaudière : De +15°C à +85°C
Compensation du ressenti : De 0 à +2°C
PIC18F27K42 + 3 x DS18B20 + LCD 4x20 + RTC + HC05

Sheet: /
File: Chaudière_V20.1.0.sch

Title: Gestion climatique chaudière gaz (V20.1.0)

Size: A4	Date: 19/02/2024	Rev: V20.1.0
KiCad E.D.A. kicad (5.1.7)-1		Id: 1/1