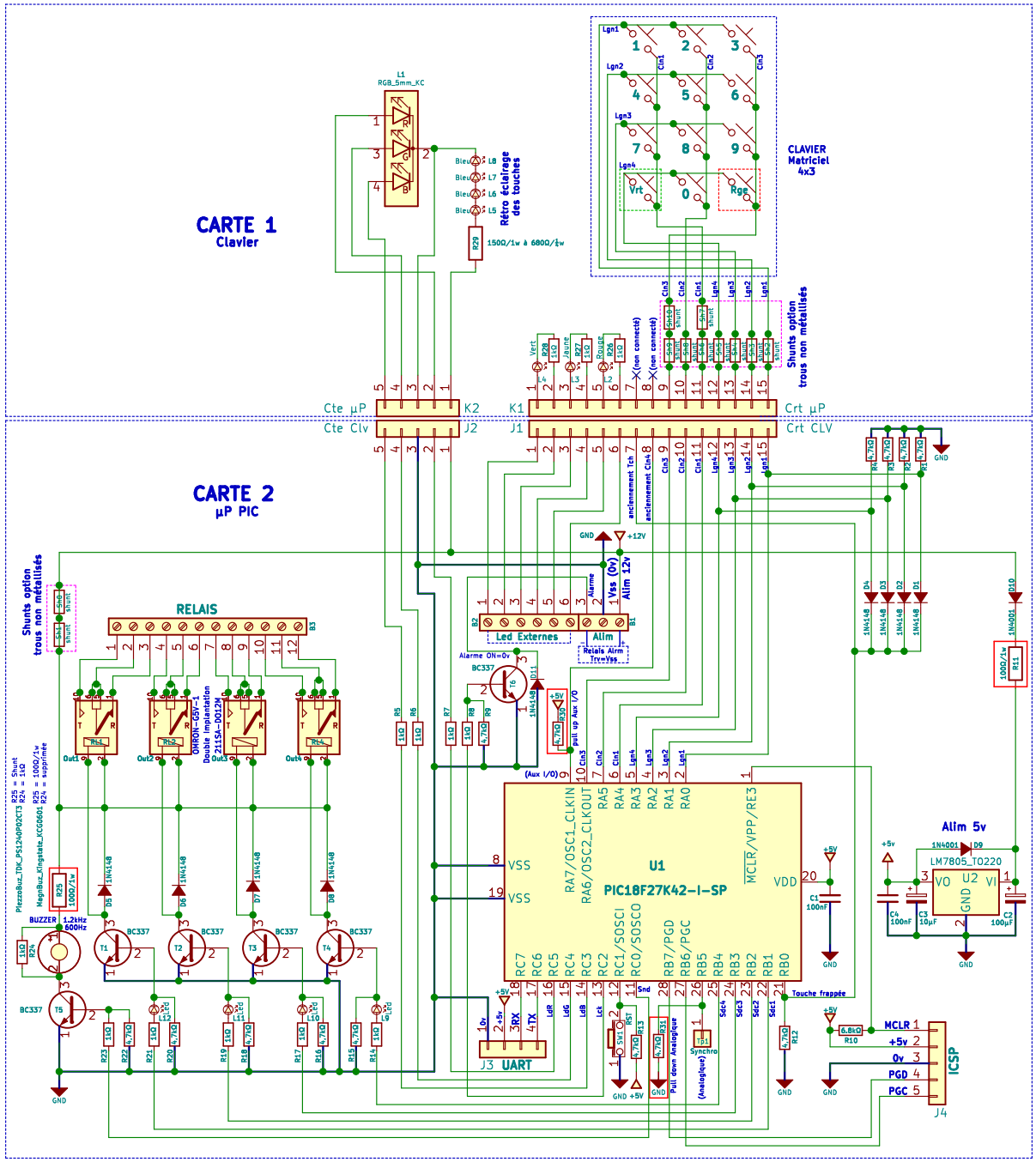
CARTE 1
Clavier
CARTE 2
µP PIC
CLAVIER
Matriciel
4x3
Rétro éclairage
des touches
Shunts option
trous non métallisés
RELAIS
Led Externes
Alim
Alim 12v
Alim 5v
U1
PIC18F27K42-I-SP
J3 UART
J4
ICSP
Cte µP
Cte Clv
Crt µP
Crt CLV
K2
J2
K1
J1
BUZZER 1.2kHz 600Hz
LM7805_TO220
Touche frappée
Synchro
Pull down Analogique
(Analogique)
Pull up Aux I/O
(Aux I/O)
Alarme ON=0v
BC337
OMRON-G5V-1
Double implantation
2115H-1-0012M
PiezzoBuz_TDK_PS1240P02CT3 R25 = Shunt
MagnBuz_Kingstate_KCG0601 R25 = 100Ω/1w
R24 = 1kΩ
R25 = 100Ω/1w
R24 = supprimée
150Ω/1w à 680Ω/½w
1000/1w
GND
+12V
+5V
Vss (0v)
Alarme
Clavier 4x3 ; double implantation 4 Relais ; led RGB
Buzzer Piezzo : TDK PS1240P0CT3 (D=12,2mm) + 3 leds libres
Connecteur Alarme via T6 : OFF=Vss (0v) ; ON = "en l'air"
Sortie Lock en RC2 : ON = Vss (0v) ; OFF = Vcc (5v)
H.T.
Sheet: /
File: CLAVIER Matriciel 4x3 DIGIT 3000 ressuscité avec PIC18F27K42 (V1-0-1).sch
Title: CLAVIER Matriciel 4x3 DIGIT 3000 ressuscité avec PIC18F27K42 (V1-0-
Size: A4
Date: 05/112/2021
Rev: V1.0.1
KiCad E.D.A. eeschema (5.1.7)-1
Id: 1/1